Proyector 348P

arquiled

Alto Rendimiento:

Es un proyector diseñado para uso en alumbrado de grandes superficies, Fabricado con LEDs monocromáticos de ultima generación brindan un color firme y pleno.
Diseño compacto, construido íntegramente en aluminio.
Sus formas se adaptan a una amplia variedad de fijaciones.

Aplicaciones:

Galpones
Fachadas de edificios
Estacionamientos
Estadios

Potencia 140W

Características Técnicas:

LEDS marca CREE de alta potencia luz neutra master color 4500/5000 K. Rendimiento 179 lm/w (350mA/25°Ctj)

Lentes individuales de policarbonato óptico en ángulos de 30° / 72° / 120° / 20°-100° / ST.

Rendimiento efectivo del equipo: 150 Lm/w

Flujo luminoso de 21000 Lm

Superficie iluminada con 250 LUX a 0,90m desde 8 metros de altura vertical: 40 mts cuadrados.

Diferentes ángulos de apertura, según requerimientos

Protección Ip67

Carcaza inyectada en aluminio pintada con resinas epoxi y tratamiento de anodizado

Tornillería de acero inoxidable y/o Dacromet.

Vidrio templado de 260 mm de diámetro y 5 mm de espesor

4000 cm cuadrados de aletas de disipación.

Alimentación 90-304 Vca. 50/60 Hz.

Coseno Fi >0.94

Libre de radiaciones IR-UV

Temperatura de trabajo -40º a +70º C

Vida útil: mas de 50.000 Hs.

Dimerizable con cualquier protocolo de comando (Reóstato, 1-10V emisión o PWM).

Sistema autorecovery contra cortocircuitos, sobretensiones y sobretemperatura.

Resistencia de estabilización electrónica externa aislada.

Factor de potencia corregido.

Nivel de armónicas bajo normativas EN 61000-3-2 clase C, THD menor al 12%

Certificación IRAM de seguridad eléctrica.

Industria Argentina

5 AÑOS DE GARANTÍA

www.arquiled.com.ar

Proyector 332P

arquiled

Vista superior

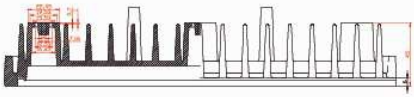

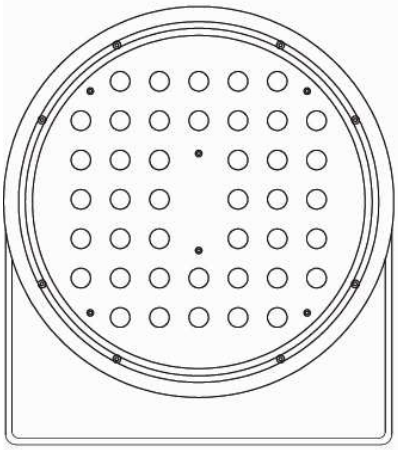

Vista frente

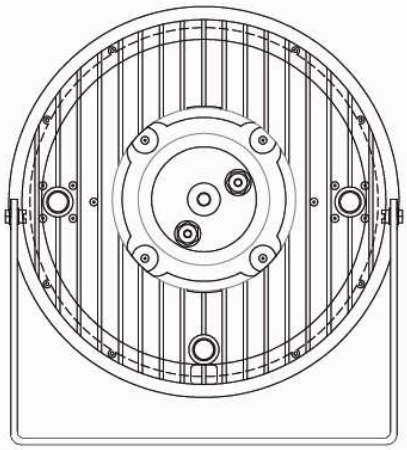

Vista trasera

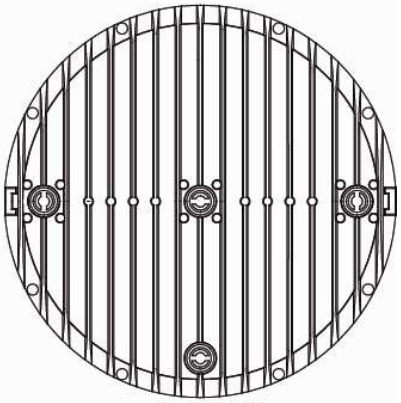

Proyector P-300
Vista trasera sin fuente

Despliegue

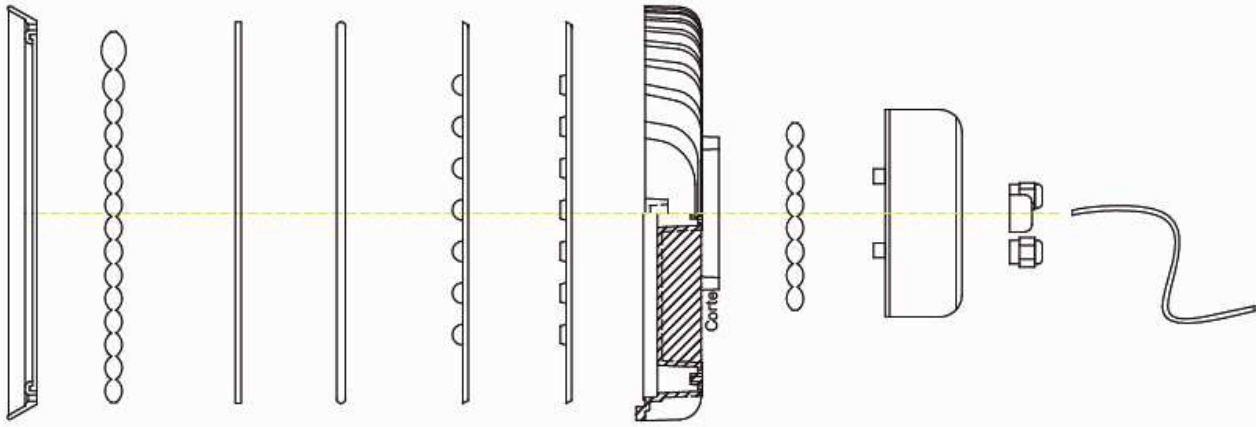

Aro de cierre | Sellador térmico | Vidrio templdo de 5mm. | Orrin | Placa porta Lentes | Placa porta Led | Cuerpo principal | Sellador térmico | Fuente | Prensa cable IP67 | Cable siliconado